LIMPIAPLAYAS

UNICORN Magnum BASIC LINE

unicorn
Efficient Beach-cleaners

La UNICORN Magnum BASIC LINE es un modelo **económico y eficaz** para áreas de limpieza extensas.
Permite la retirada rápida de todo tipo de escombros, tales como plásticos, cigarrillos, latas, etc.

CARACTERÍSTICAS PRINCIPALES

Ancho de trabajo	**2.500mm**
Profundidad de limpieza	**Hasta 300mm**
Capacidad de carga	**1,5 m³ (opción a 2 o 2,5m³)**
Altura de descarga	**2,5m de altura**

Beach Trotters
Beach and Littoral Equipment

SEGUÉS

Modelo económico y de rendimiento muy alto

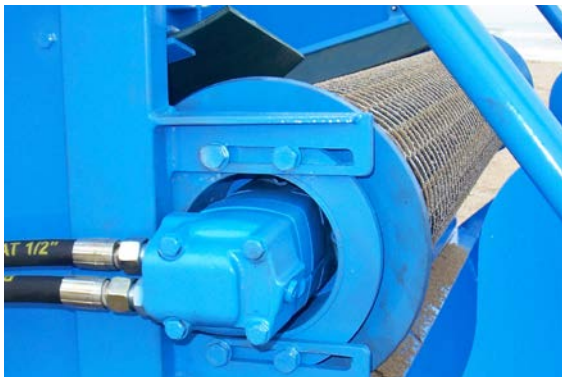

Sistema hidráulico para el control de la malla y del rodillo frontal

Distribución centralizada del sistema de engrase

Pistones hidráulicos para el levante de la tolva

Malla entrelazada de alta resistencia

CARACTERÍSTICAS

- **Ancho de limpieza: 2.500 mm**
- **Profundidad de limpieza: de 0 a 300mm**
- **Medidas externas: 5.826mm x 2.500mm x 2.050mm de alto**
- **Peso: 2.830kg**
- **Capacidad de la tolva: 1,5m³ con opción a tolva medianda (2m³) o grande (2,5m³).**
- **Descarga: A 2,5m del suelo**
- **Tipo de tracción: potencia de arrastre del tractor**
- **Tipo de tractor: tractor 4x4 de 110-130CV**
- **Toma de fuerza: 540rpm**
- **Sistema hidráulico compartido del tractor**
- **Vibración: triple rodillo vibrador central de perfil en estrella**
- **Rodamientos: sellados y protegidos de la acción abrasiva de la arena**
- **Iluminación: luces de carretera**
- **Ruido aéreo emitido: inferior a LWA=70 dBA**

Rodillo frontal con sistema de púas

Tractor de potencia de arrastre de 110-130CV

Ruedas flotantes para la arena 500/50 17

Alisado tras el paso de la máquina

Tipo de arena	Profundidad de trabajo (cm)	Velocidad de avance (km/h)
En arena seca	**5 a 10**	**8 a 12**
	Más de 10	**5 a 8**
En arena húmeda	**No superior a 10**	**5 a 8**

LIMPIAPLAYAS

UNICORN Magnum BASIC LINE

unicorn
Efficient Beach-cleaners

Anchura de trabajo de 2,5m, permitiendo así un rendimiento de hasta 30.000m²/h

Rodillos vibradores de alta potencia con perfil en estrella para facilitar el cribado de la máquina

Barra de enganche para el arrastre de la máquina tipo boca de pez

Cribado de la arena a través de la malla

Tolva trasera de 1,5m3 de capacidad

Luces traseras de carretera

Beach Trotters
Beach and Littoral Equipment

SEGUÉS

DIMENSIONES Y TRATAMIENTO DEL CHASIS

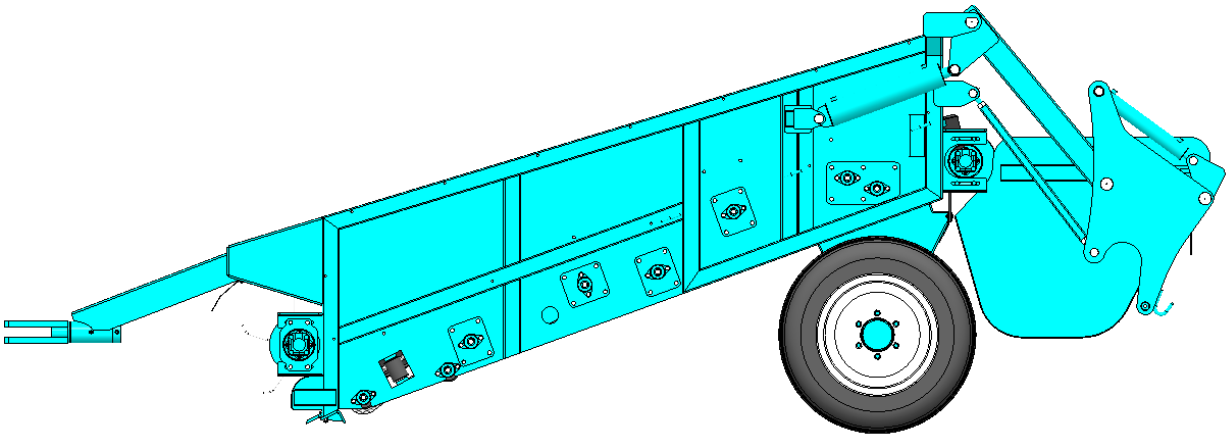

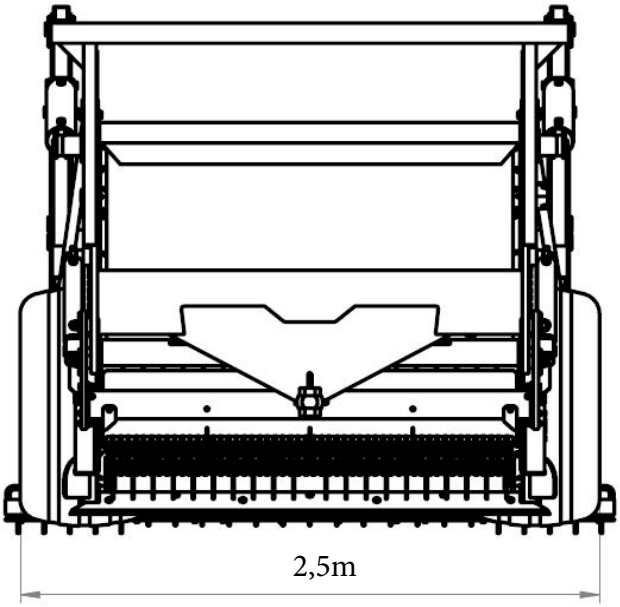

Tratamiento del chasis

El sistema de limpieza está compuesto de rodillo frontal, malla cribadora, tolva y barra alisadora. Además de la retirada de los residuos, la arena queda oxigenada, desapelmazada y alisada, favoreciendo así junto al efecto de la luz del sol la eliminación de humedad, de hongos y de bacterias potencialmente peligrosas. En este sentido, opcionalmente, se puede incorporar un equipo de desinfección para tratar la arena mientras se realiza el cribado.

Como en todas nuestras gamas de máquinas, la UNICORN Magnum BASIC LINE está pensada para evitar posibles averías, y si éstas se produjesen, el cliente puede encontrar la mayoría de piezas de recambio de forma local, pudiendo así mismo solicitar el envío desde Beach Trotters de cualquier pieza especial que requiera.

El mantenimiento es sencillo de hacer, basándolse principalmente en el lavado de la máquina, en el engrase y en la comprovación de algunos componentes.